SHOA

SH-AD1000-F

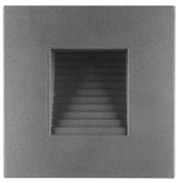

شماتیک

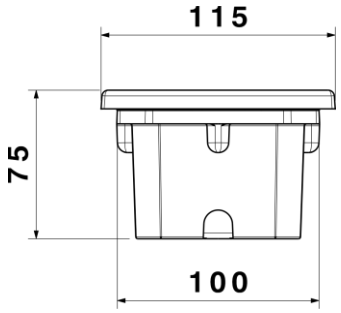

پخش نوری

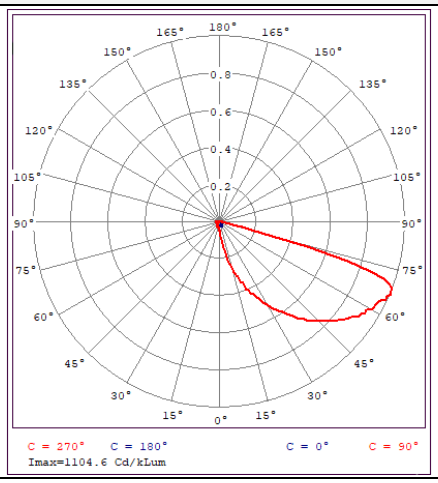

مشخصات مکانیکی	
درجه آب بندی	IP65
جنس بدنه	آلومینیوم
جنس لنز	-
جنس خارجی ترین جدار نور گذر	پلی کربنات
نوع پوشش	رنگ الکترواستاتیک
رنگ RAL	9016-7024
محدوده دمای کارکرد	-20/+50 °C
بیشینه رطوبت مجاز کارکرد	90 %
جنس سیم/کابل	3x0.5 کابل
نوع ترمینال	نمره ۶ سه خانه
نوع نصب	توکار
نحوه ی نصب	سطل محافظ
وزن کامل	465 Gr
نوع بسته بندی	نایلکس و کارتن
ابعاد جعبه	130x130x80 mm
ابعاد کارتن	54x41.5x19 cm
استاندارد تولید	IEC 60598
مشخصات الکتریکی	
نوع منبع نور	LED
نوع مدول	SMD
تعداد LED های بکار رفته در مدول	1
توان مصرفی	3 w
جریان ورودی مصرفی	35 mA
محدوده ولتاژ ورودی	190-250 VAC
محدوده فرکانس ورودی	50-60 Hz
ضریب توان (PF)	0.50
اعوجاج هارمونیک سیستم (THD)	190 %
کلاس حفاظتی در برابر شوك الکتریکی	CLASS I
راندمان درایور	65 %
فلیکر	FREE FLICKER
مشخصات نوری	
شار نوری (LM)	
بهره نوری (LM/W)	
دماي رنگ اسمی (CCT)	3000 K
شاخص نمود رنگ (CRI)	80 <
رواداری مختصات رنگ (SDCM)	7 >
زاویه پخش نور	60 °